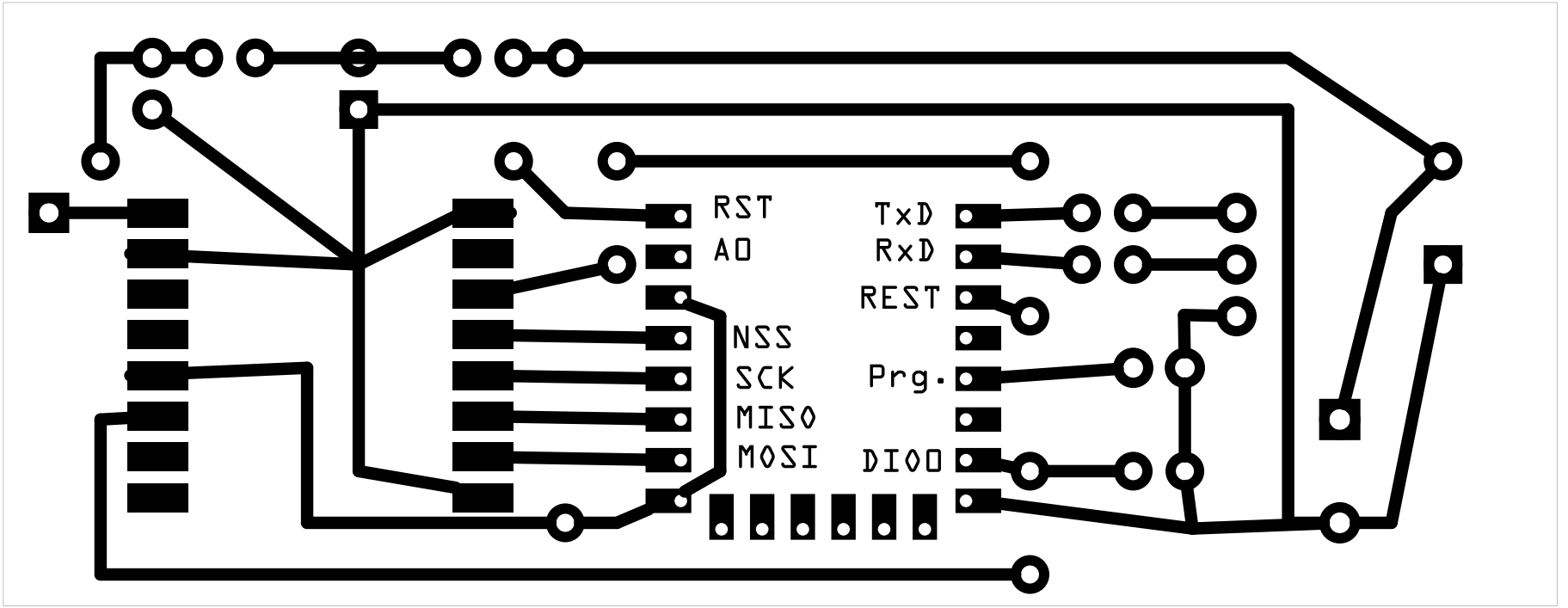
RST
A0
NSS
SCK
MISO
MOSI
TxD
RxD
REST
Prg.
DIO0